CODE	**ELJH-50**
ชื่อสินค้า	**เครื่องทำน้ำร้อน A.O. Smith รุ่น ELJH-50**
NAME	**ELECTRIC STORAGE WATER HEATER MODEL ELJH-50**

คุณสมบัติ	**Product Feature**
- เครื่องทำน้ำร้อนไฟฟ้าแบบถังเก็บ ชนิดแขวนผนังแนวนอน ขนาดความจุ 50 ลิตร	- Electric Storage horizontal wall mounted heater with capacity 50 litres
- ขดลวดความร้อน กำลังไฟ 2,000 วัตต์	- Element Power 2.0 kW.
- ถังภายในเคลือบด้วยสารเคลือบแก้วชนิดพิเศษ Blue Diamond Glass Lining ช่วยป้องกันการสึกกร่อนและยืดอายุการใช้งาน	- Blue Diamond Glass Lining Tank, is fused inside the tank to protect corrosion resistance and prolong the water heater with the long life usage.
- มีไฟสัญญาณแสดงการทำงานของเครื่อง อยู่ด้านล่างของฐานเครื่อง	- Pilot Light on the bottom of the tank.
- มีจอแสดงระดับความร้อนของน้ำภายในถัง	- Temperature Thermometer.
- ฉนวนกันความร้อน โฟมโพลียูรีเทน ป้องกันการสูญเสียความร้อนภายในถัง	- PU foam insulation to protect heat loses.
- ชุดแท่งแอโนด ทนต่อสภาวะน้ำที่มีความกระด้างสูง ยับยั้งการเกิดตะกรันภายในถังเก็บ	- Anode Rod, makes the tank durable and resistant to corrosion from all types of water condition.
- เทอร์โมสตัทควบคุมอุณหภูมิภายในถัง	- Thermostat, controls the temperature inside the tank.
- ระบบเซฟตี้ตัดการทำงานของเครื่อง เมื่ออุณหภูมิของน้ำสูงผิดปกติ	- If the water temperature exceeds the highest preset level, the thermal cut-out cuts off the power supply to assure safety.
- มีวาล์วระบายน้ำ เมื่อแรงดันน้ำในถังสูงผิดปกติ	- Safety Valve is suddenly actived when the water pressure exceeds limit.

ข้อมูลทางเทคนิค	Technical Data
- อุณหภูมิที่ใช้งาน : (30 - 75) ± 5 องศาเซลเซียส	- Temperature Range : (30 - 75) ± 5 ºC
- ขนาดตัวถัง (เส้นผ่านศูนย์กลาง x สูง) : 36.0 x 83.5 ซม.	- Dimension (OD x H) : 36.0 x 83.0 cm
- กำลังอัตราการกินไฟ : 2,000 วัตต์	- Nominal Power : 2.0 kW.
- กระแสไฟฟ้า : 220 โวลต์ 50 เฮิร์ต / 9.09 แอมป์	- Current rating : 220V 50Hz / 9.09 A.
- แรงดันน้ำสูงสุด : 8 บาร์	- Working pressure : 8 bar
- ข้อต่อท่อน้ำเข้า-น้ำออก 1/2 นิ้ว	- Inlet/Outlet connection pipe 1/2"
- ปริมาตรความจุ : 50 ลิตร	- Capacity (Litre) : 50 Ltr.
- น้ำหนัก (ถังเปล่า) : 21 กิโลกรัม	- Weight (Blank Tank) : 21 kg
- น้ำหนักรวม (ถังเต็ม) : 71 กิโลกรัม	- Total weight (Full tank) : 71 kg

อุปกรณ์มาตรฐาน	Equipment
- วาล์วนิรภัย	- Safety valve
- ท่อระบายน้ำ	- Discharge Tube
- อุปกรณ์สำหรับยึดผนัง	- Wall Mounting Accessories
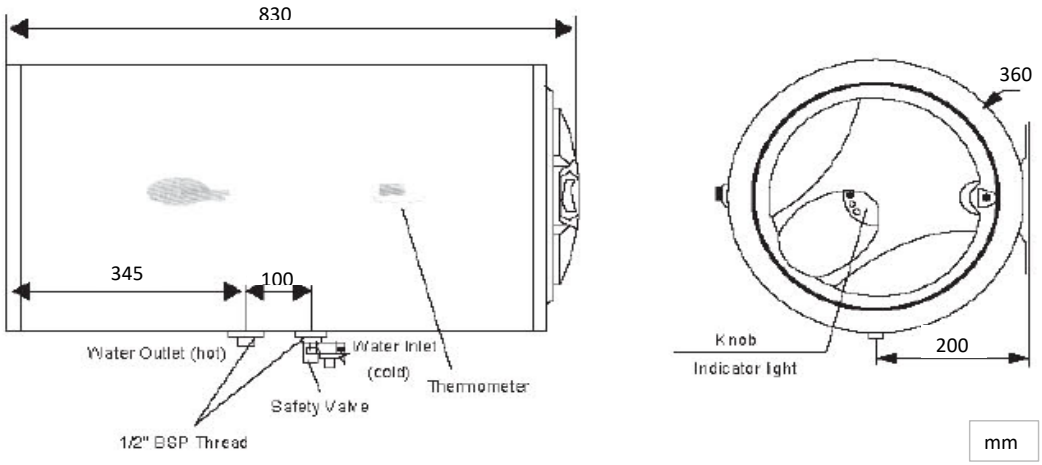
ขนาดสินค้า	Drawing